Hydro International®

Les solutions Hydro StormTrain® pour le traitement des eaux de ruissellement

First Defense® **Downstream Defender®** **Up-Flo™ Filter** **Hydro Biofilter™**

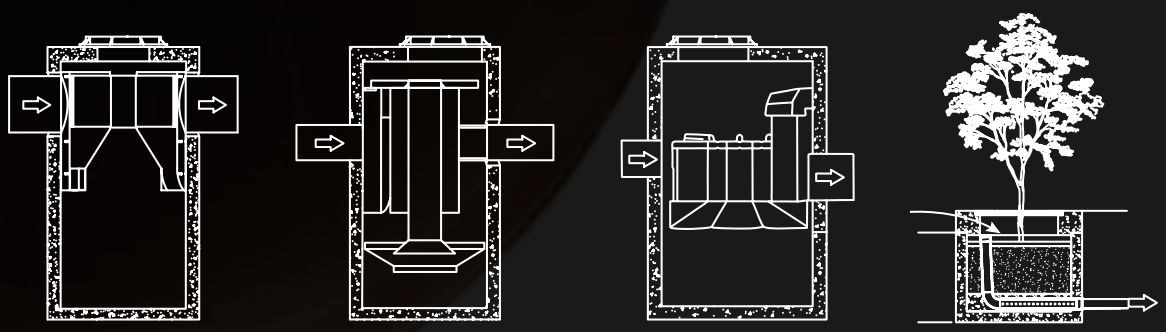

Inspirés par la nature

Solutions pour les eaux pluviales

La gamme Hydro StormTrain®

Une boîte à outils simple et efficace pour le traitement des eaux de ruissellement

Chaque composant des solutions d'Hydro StormTrain® délivre des performances prouvées, mesurées et fiables en traitement des eaux de ruissellement. Ils peuvent être utilisés indépendamment ou combinés entre eux pour satisfaire les objectifs de traitement spécifique à chaque site.

Il est également possible de combiner les composants Hydro StormTrain® avec les techniques alternatives dites « classiques » pour mieux les protéger et en améliorer l'efficacité.

First Defense® **Downstream Defender®** **Up-Flo™ Filter** **Hydro Biofilter™**

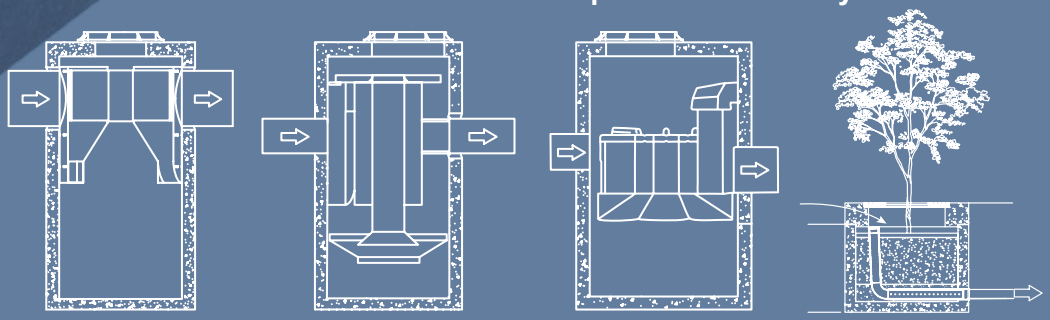

Connectez-vous à notre outil en ligne d'aide au choix des solutions de traitement et explorez toutes les combinaisons possibles!

www.hydro-int.com/stormtrain/tool

Pour des conseils gratuits à propos de nos produits, contactez-nous par téléphone au +33 (0)6 75 26 62 37 ou par mail à info@hydro-int.com

Fiabilité et performances, Inspiré par la Nature

La nature peut être source d'inspiration en matière de bonnes pratiques simples et durables pour la gestion des eaux pluviales en milieu urbain.

Inspirés par la nature, nos produits sont conçus pour vous offrir des solutions durables et hautement performantes.

Faire le choix des composants Hydro StormTrain® pour le traitement des eaux de ruissellement c'est faire le choix:

- De la fiabilité et de la performance.
- De la maintenance simple et planifiée.
- D'une emprise foncière optimisée en retour sur investissements.
- De la rapidité de mise en œuvre à coûts réduits.

Des techniques alternatives en toute confiance

Nos solutions de traitement peuvent être déployés en toutes confiance et répondront aux attentes réglementaires actuelles, et à venir.

Les contraintes réglementaires actuelles sont fixées à plusieurs échelles, directive cadre européenne, loi sur l'eau, SDAGE, SAGE, directive ERU. Dans tous les cas, nos solutions vous permettront de répondre aux contraintes exprimées.

Intensément testés et vérifiés

Nos produits ont fait l'objet de vérifications de performances par de nombreux organismes indépendants de contrôle, en Angleterre, aux USA et dans bien d'autres pays à travers le monde. Nous testons régulièrement nos produits dans notre propre centre de recherche et développement, assurant les performances attendues par les réglementations les plus poussées.

Essayez notre outil en ligne d'aide au choix des solutions de traitement

Il a été conçu pour permettre aux concepteurs d'explorer les résultats de la combinaison de techniques alternatives pour une variété d'applications.

Notre outil aide les utilisateurs à développer le «Et si» des scénarios et à construire des solutions complètes de traitement, puis calcule les résultats potentiels en termes d'élimination des polluants ainsi que les incidences financières.

Disponible gratuitement et en libre accès sur :

www.hydro-int.com/stormtrain/tool

First Defense®

Séparateur Vortex

Le First Defense® est une solution économique de séparation vortex hydrodynamique des sédiments, flottants et liquides légers présents dans les eaux de ruissellement. Assurant le non relargage des polluants captés et stockés, le système protège le milieu récepteur des polluants nocifs.

Conçu pour un contrôle des pollutions à la source, le First Defense® est un système de traitement des eaux de ruissellement intégré dans un regard standard, facile à installer et économisant de l'espace foncier.

Grosses particules

Macros déchets

Hydrocarbures liquides et liées aux sédiments

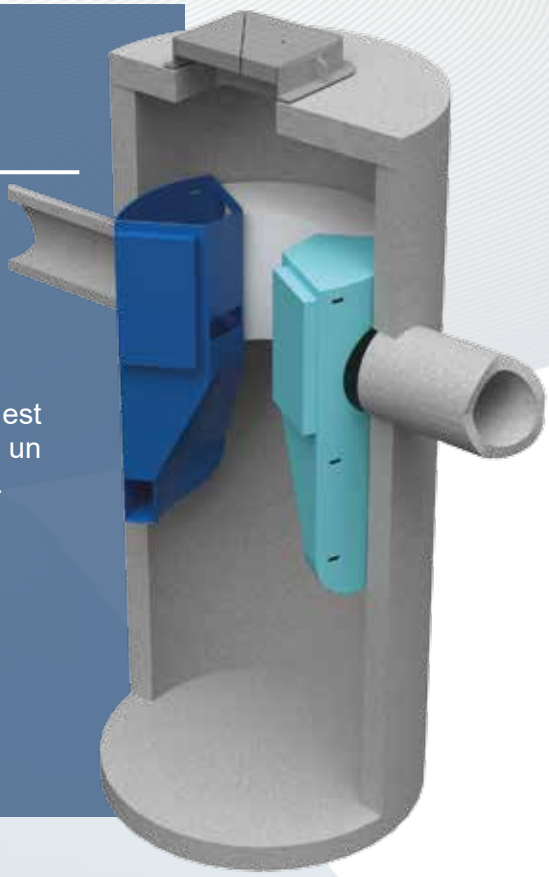

Fiabilité et performances

Les composants internes du First Defense® ont été soigneusement conçus pour créer un flux rotationnel de faible intensité dans le système, afin d'optimiser la séparation des polluants. Cette séparation vortex permet aux sédiments d'être stockés en partie basse de la zone de confinement, tandis que les liquides légers, flottants et déchets sont stockés en partie supérieure.

Eviter le relargage des polluants captés

Le First Defense® comprend un bypass qui permet de diriger directement en sortie les pluies d'intensité exceptionnelles. Cette conception permet d'éviter les écoulements turbulents et empêche ainsi le relargage des polluants capturés. De plus cela facilite la mise en œuvre et évite le surcoût de pose d'un bypass externe.

La séparation vortex à basse énergie génère un flux tranquillisé empêchant la remise en suspension des polluants capturés durant le pic d'intensité pluvial.

Economies à l'installation

L'installation d'un First Defense® est aussi simple que la mise en œuvre d'un regard classique. Le système compact est livré prêt à installer.

La conception intégrée du bypass permet l'économie d'un système externe, l'utilisation d'une grille avaloir en partie haute peut également permettre l'économie de connexions entrantes.

Facile à entretenir

Le First Defense® est facile à entretenir depuis la surface, tout simplement à l'aide d'un camion de curage de réseau classique, sans avoir besoin d'équipements spécifiques.

Adaptable

Le First Defense® peut s'adapter sur demande à d'autres angles d'entrée/sortie que le classique 180°. Il est également possible de connecter une ou plusieurs entrées et de les coupler à une grille avaloir pour offrir un maximum de flexibilité.

Utilisations

Le First Defense® traite efficacement les eaux de ruissellements pour une grande variété de bassins versants. Déjà éprouvé par des centaines d'installations à travers le monde, le First Defense® fournit une solution de contrôle des pollutions à la source pour les zones résidentielles, commerciales, les parkings et les autoroutes.

Le First Defense® fonctionne également avec succès comme composant additionnel d'un assemblage de plusieurs techniques innovantes ou alternatives, par exemple en traitement avant rejet et infiltration au travers d'une noue.

Etude De Cas

Beach Sixty

L'installation de 60 systèmes First Defense® à Revere Beach au Massachusetts a permis la mise en place d'une solution rapide et économique à mettre en œuvre pour l'élimination des sables, graviers, huiles, liquides légers et autres flottants des eaux de ruissellement provenant de 3 kilomètres d'autoroutes. Cette solution a fourni un traitement à chaque point d'évacuation par infiltration des eaux de ruissellement, dans le cadre d'une opération de rénovation urbaine d'envergure.

Efficace et compact

Le système First Defense® a permis la mise en place d'un système compact, répondant aux contraintes réglementaires des autorités de traitement, ainsi qu'au manque d'espace foncier disponible dans la zone d'activité commerciale en développement de la ville de Perkins, Ohio. La compacité du système ainsi que la rapidité de sa mise en œuvre grâce au « plug and play » ont permis un gain de temps considérable lors de sa mise en œuvre.

Actions du traitement

Sédimentation augmentée

Flottants

Explorez les options:

www.hydro-int.com/stormtrain/tool

Des performances validées à travers le monde:

- Le Département Des Transports du Colorado
- Le Département Des Transports de l'Etat de New York
- Le Département De La Protection Environnementale du Maine
- Le Département Du Commerce Du Wisconsin
- Le Département De La Protection Environnementale du Massachusetts
- L'Agence De Protection Environnementale De l'Ohio

Downstream Defender®

Séparateur Vortex Hydrodynamique Avancé

Le Downstream Defender® est un séparateur vortex hydrodynamique avancé, agissant efficacement pour séparer les Matières en Suspension, liquides légers et autres flottants issues du ruissellement des eaux pluviales en milieu urbain.

Son design innovant offre une efficacité de séparation élevée pour une plus grande plage de débits, et une grande compacité par rapport aux autres dispositifs de traitement des eaux de ruissellement. C'est le choix idéal pour tous les bassins versants urbains susceptibles de faire transiter de grandes quantités de polluants vers le milieu naturel.

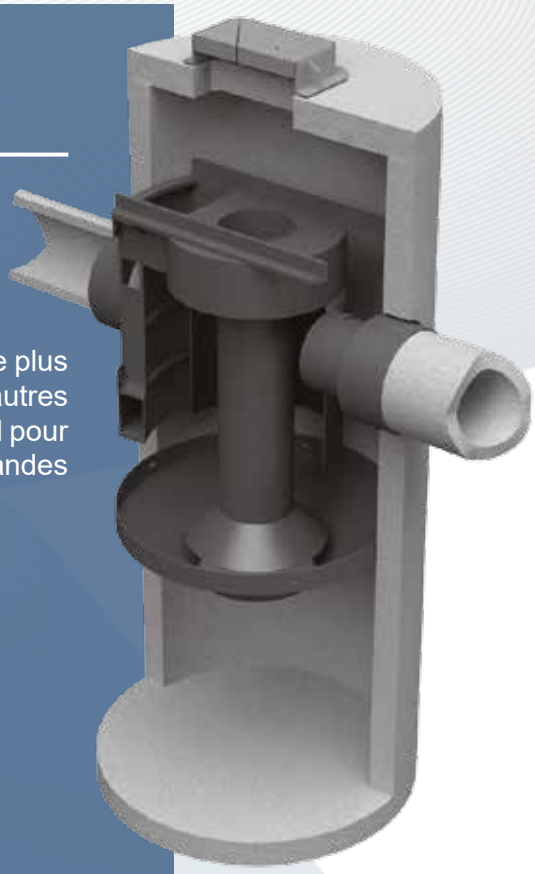

- Matières En Suspension
- Macro déchets
- Hydrocarbures liquides et liés aux Matières En Suspension
- **Heavy Metals** — Métaux lourds liés aux Matières en Suspension
- **Nutrients** — Polluants organiques liés aux Matières en Suspension

Fiabilité et performances

Le Downstream Defender® a une haute efficacité de traitement des pollutions grâce à la séparation vortex avancée. Quelque soit le débit entrant, celui-ci est tranquillisé pour maximiser la capture des polluants.

Le dispositif est capable de séparer une grande variété de polluants, y compris les macros déchets, les flottants, les hydrocarbures, les sédiments grossiers, les Matières En Suspension et les matières organiques particulaires. Sur des sites existants, l'analyse des boues de décantation capturées dans le Downstream Defender® a démontré que la granulométrie observée était aussi fine que celle rencontrée dans les grands bassins aériens de décantation.

Pas de risque de relargage

Le Downstream Defender® a fait ses preuves en matière de non relargage des polluants capturés. La conception éprouvée de ses composants internes permet d'isoler la pollution dans une zone de confinement, assurant que ce qui est capturé est retenu, même en cas d'épisodes pluviaux intenses.

Facilité d'installation et de maintenance

Le Downstream Defender® est livré sur site prêt à l'emploi dans un regard préfabriqué.

La maintenance du Downstream Defender® est beaucoup plus facile que pour d'autres solutions (noues et tranchées d'infiltration) ou des structures de gestion de grande taille (bassins aériens ou enterrés) car il offre de longs intervalles de maintenance et concentre l'activité en un seul point dans le système d'assainissement. L'entretien de l'appareil est effectué à partir de la surface à l'aide d'un camion de curage de réseau classique et sans que personne n'ait à descendre dans le système.

Adaptable

Le Downstream Defender® est compatible avec des raccordements nécessitant des angles pour répondre aux contraintes spécifiques d'un site d'installation.

Utilisations

Le Downstream Defender® traite de manière fiable le ruissellement provenant des surfaces imperméables, y compris les routes, les parkings et les zones industrielles.

Il est également largement utilisé pour contrôler l'envasement en amont de zones humides, des étangs et des bassins, par exemple, comme une alternative à un réservoir de sédiments, et peut aider à réduire les contraintes d'entretien des techniques alternatives naturelles.

Etude de cas

Protection contre les pollutions dans le comté de Whisky

La dégradation de l'autoroute et la pollution des eaux de surface ont été évitées sur l'A95 près de Craigellachie dans une zone écologiquement sensible Ecossaise de Cairngorms grâce à une alternative innovante combinant 3 limiteurs de débits Hydro-Brake® et un Downstream Defender®.

Environnement et construction durable

La réalisation environnementale et durable exemplaire pour les 2,300 résidences de l'aménageur Great Kneighton Housing Development dans le Cambridgeshire est basé sur une série de quatre grands bassins aériens avec infiltration et les bassins de décantation situés à travers le site de 109 hectares. Les séparateurs hydrodynamiques Downstream Defender® ont été utilisés pour capter les sédiments, les matières flottantes et des hydrocarbures avant que ceux-ci n'atteignent les étangs. La limitation de l'évacuation du trop-plein des étangs vers le cours d'eau récepteur étant contrôlée par des limiteurs de débit Hydro-Brake®.

Actions du traitement

Sédimentation augmentée

Flottants

Explorez les options :

www.hydro-int.com/stormtrain/tool

Des performances validées à travers le monde :

- Le registre des produits validés par le département du transport London Underground
- Le système de vérification des technologies environnementales de l'Agence De Protection Américaine
- Le Département De La Protection Environnementale du New Jersey
- Le Ministère De l'Environnement de l'Ontario
- La ville de Calgary
- Le Département Des Transports du Connecticut
- Le Département Des Transports de l'Oregon
- Le Département Des Ressources Naturelles et Du Contrôle Environnemental du Delaware
- Le Département Des Transports du Colorado
- Le Département Des Transports de l'Etat de New York
- Le Département De La Protection Environnementale du Maine
- Le Département De La Protection Environnementale du Massachusetts
- Le Département Du Commerce Du Wisconsin
- Le Département Des Transports de Virginie
- L'Agence De Protection Environnementale De l'Ohio

Hotline StormTrain®: +33 (0)675 266237
info@hydro-int.com

Up-Flo™ Filter

Système de filtration par lit supérieur fluidisé

Le Up-Flo™ Filter est une technologie de filtration des eaux de ruissellement novatrice qui offre une haute performance avec une chaîne de traitement en plusieurs étapes en un seul système. Le Up-Flo™ Filter combine la sédimentation, le dégrillage et la filtration par la technologie de lit fluidisé pour fournir un haut niveau de performance.

Facile à entretenir et à faibles coûts d'installation, le Up -Flo™ Filter permet d'obtenir une haute qualité traitement des eaux dans une système compacte.

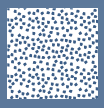

Fraction fine des Matières en Suspension

Macros déchets

Hydrocarbures liquides et liés aux Matières En Suspension

Heavy Metals — Métaux lourds liés aux Matières en Suspension

Nutrients — Polluants organiques liés aux Matières en Suspension

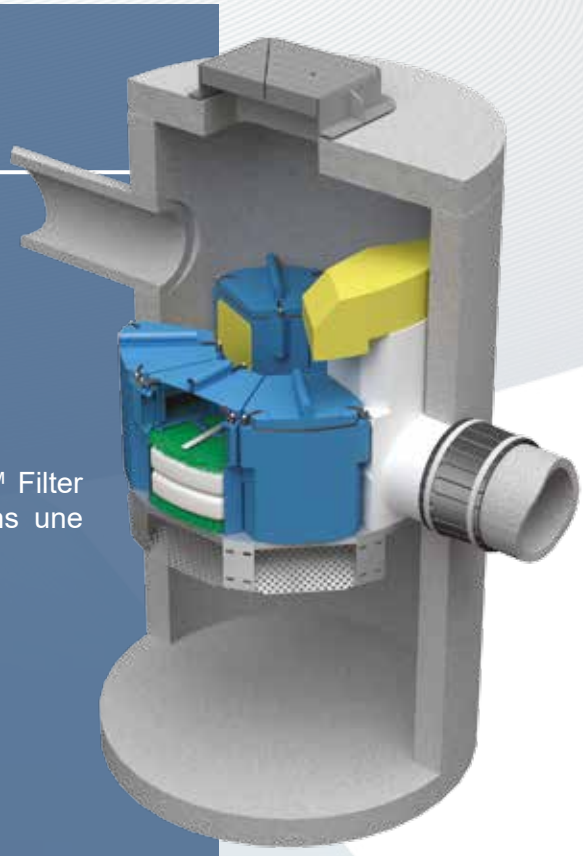

Fiabilité et performances

Up-Flo™ Filter combine plusieurs actions de traitement, pour fournir la sédimentation, le dégrillage et la filtration en un seul appareil compact.

Le Up-Flo™ Filter élimine les flottants, les sédiments, les nutriments, les métaux et les hydrocarbures. Des polluants plus spécifiques peuvent être ciblés grâce à un large choix d'options de substrat.

Lors des pluies intenses, un by-pass haute capacité breveté s'active afin d'éviter une mise en charge.

Hautes performances, Technologie avancée

Par sa technologie de lit fluidisé à flux ascendant, le Up-Flo™ Filter offre des hauts niveaux de performances, pour une qualité de traitement des eaux de ruissellement constante. Pas d'obstruction ou de colmatage des substrats grâce au système d'écoulement breveté du Up-Flo™ Filter générant une recharge du média entre deux épisodes pluvieux.

Facilité de pose

Up-Flo™ Filter est livré entièrement assemblé dans un regard préfabriqué. L'unité de filtration avancée peut également être simplement utilisée en rénovation dans un regard existant.

Maintenance simple à coûts réduits

L'action douce et efficace du Up-Flo™ Filter assure aux supports de filtration une durée de vie beaucoup plus longue que les systèmes comparables, de sorte que l'entretien est peu fréquent, rentable et simple. Les packs de support de filtration peuvent être échangés manuellement sans la nécessité d'un équipement spécialisé.

Les sédiments recueillis dans la zone de stockage sont enlevés à l'aide d'un camion de curage de réseau classique.

Applications

Le Up-Flo™ Filter est particulièrement utile dans les environnements urbains à forte densité, où les charges polluantes élevées doivent être gérées dans un espace contraint et où il est difficile de maîtriser la qualité des eaux de ruissellement à l'aide de moyens conventionnels ou de techniques alternative seules.

Le Up-Flo™ Filter offre une solution efficace dans des situations à la fois de constructions neuves ou en rénovation de zones résidentielles, commerciales ou industrielles, des autoroutes ou des parkings.

Etude de cas

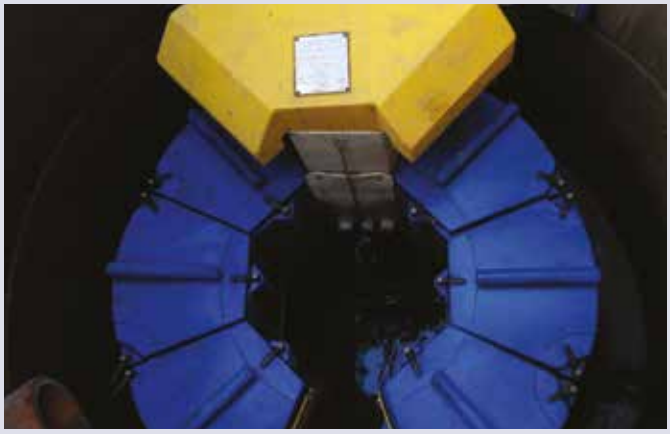

Quand les techniques alternatives classiques sont « impossibles » à déployer

Une solution unique pour un aménagement résidentiel dans le Kent a permis le déploiement d'une solution à deux niveaux de traitement pour une nouvelle route d'accès, combinant la technologie de filtration Up- Flo™ Filter avec des SAUL.

Un Up- Flo™ Filter modifié sur mesure a fourni un traitement efficace, par dégrillage et filtration, pour répondre aux exigences de l'Agence de l'environnement de la qualité de l'eau tout en satisfaisant les exigences d'entretien du service de la voirie.

Pour répondre aux contraintes de gestion des eaux de ruissellement pour le site, le rejet final de l'unité de filtration est infiltré directement dans le sol en utilisant une SAUL. Résistant aux charges verticales, cette solution a pu être facilement implantée dans l'espace public dans une fouille peu profonde et aménagée en surface. Cette solution permet d'obtenir environ 180 m3 d'atténuation par stockage et d'infiltration, sans occuper de surface foncière.

Actions du traitement

Sédimentation

Flottants

Dégrillage

Filtration mécanique

Filtration réactive

Explorez les options :

www.hydro-int.com/stormtrain/tool

Des performances validées à travers le monde :

- Le système de vérification des technologies environnementales de l'Agence De Protection Américaine
- Le Département De La Protection Environnementale Du New Jersey
- Le Département d'Ecologie De l'Etat De Washington
- Le Département De La Protection Environnementale du Massachusetts
- Le Département Du Commerce Du Wisconsin
- Le Département De l'Environnement Du Maryland
- Le Département Des Transports De l'Oregon

Hotline StormTrain®: +33 (0)675 266237
info@hydro-int.com

Bientôt disponible!

Hydro Biofilter™

Système de Bio filtration

L' Hydro Biofilter™ est un système innovant de bio filtration qui utilise l'action de traitement naturel de la végétation et le pouvoir de filtration de sols spécialement conçus.

De la surface, Hydro Biofilter™ ressemble à n'importe quelle implantation urbaine d'arbres ou d'arbustes, sortant de sa grille décorative au niveau de la chaussée. En dessous, la chambre préfabriquée contient une couche de mulch renforcée, au-dessus d'un sol filtrant unique, pour atteindre des niveaux élevés en matière de traitement des eaux de ruissellement.

- Fraction fine des Matières En Suspension
- Macro déchets
- Hydrocarbures dissous, liquides et liés aux Matières En Suspension
- **Heavy Metals** — Métaux lourds liés aux Matières en Suspension
- **Nutrients** — Polluants organiques liés aux Matières en Suspension
- Polluants organique dissous

Fiabilité et performances

L'eau de ruissellement est canalisée dans le système au travers d'une entrée en bordure de trottoir, ou d'un tuyau d'entrée ou encore directement à partir de la surface, et coule à travers les médias de mulch et le filtre unique que constitue le sol, offrant hautes performances, filtration à haut débit ciblant les Matières En Suspension, les hydrocarbures, les métaux lourds et les composants organiques.

Attractif et économe en foncier

Hydro Biofilter™ contribue à réintroduire la nature en milieu urbain et renforce la biodiversité en ville. Sa conception compact le rend idéal pour les nouveaux aménagements mais également en rénovation.

Polyvalent

L'eau traitée est évacuée par le système de drainage en partie basse vers le réseau d'assainissement, ou le milieu naturel, ou encore en infiltration (si les conditions du sol le permettent).

Faible coût d'entretien

L'entretien est similaire aux espaces verts et chaque unité est livrée avec un contrat d'entretien de 12 mois.

Mise en œuvre rapide et économe

Alors que les processus chimiques et biologiques au cœur d'Hydro Biofilter™ sont complexes, l'installation est simple. Les médias filtrants et les composants internes pré-équipés sont pré-emballés dans la chambre pour une installation simple et rapide.

Applications

Hydro Biofilter™ ou l'ingénierie naturelle pour améliorer tout environnement urbain, même en cas d'espace foncier coûteux, et encore plus si une solution de traitement des eaux de surface basée sur l'existant est nécessaire. Le système peut s'implanter en milieux résidentiels ou zone commerciale, mais également sur des parkings et en bordure de voirie.

Etude de cas

Un Contrôle qualité rigoureux, naturellement

Hydro Biofilter™ a apporté un aménagement paysager attrayant et un contrôle de la qualité des eaux de surface rigoureux à un endroit sensible à Barry, Pays de Galles du Sud. Vallée du Conseil de Glamorgan. Grâce à l'implantation de trois unités Hydro Biofilter™ sur le réseau existant du parking du Centre d'affaires de Barry, pour mettre à niveau le site face aux nouvelles exigences réglementaires et reverdir une zone urbaine où cela était bien nécessaire

Cet emplacement typiquement urbain est entouré de bâtiments et autres infrastructures, et les trois unités Hydro Biofilter™ ont l'atteinte des exigences de l'Agence de l'environnement en matière d'élimination des polluants provenant du ruissellement des eaux urbaines avant l'évacuation via le réseau pluvial dans les quais adjacents.

Actions du traitement

Sédimentation

Filtration mécanique

Filtration réactive

Recharge du média

Explorez les options :

www.hydro-int.com/stormtrain/tool

Hotline StormTrain®: +33 (0)675 266237
info@hydro-int.com

Guide de choix

Solutions Hydro StormTrain®

Pour sélectionner le produit de traitement adapté à votre application, les paramètres suivants doivent être pris en considération :

- Surface de collecte.
- Destination des surfaces.
- Données pluviométriques locales.
- Profondeur disponible.
- contraintes de site spécifiques.
- Sensibilité du milieu récepteur.

Nos solutions Hydro StormTrain®

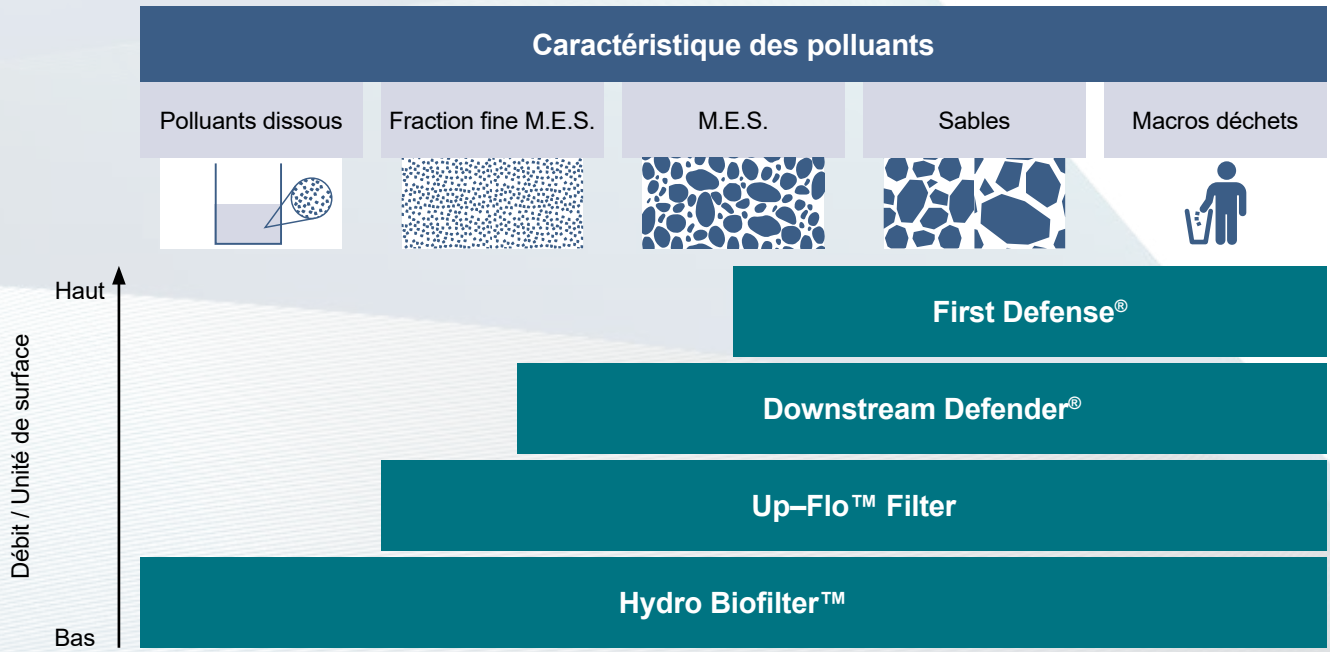

Polluants cibles

Produits	Description	Surface de collecte			Taille des particules cibles (moyennes) (microns)	Polluants ciblés
		Petite	Moyenne	Grande		
First Defense®	Séparation vortex	✓	✓	✗	240**	Macro déchets, Grosses particules, flottants, débris
Downstream Defender®	Séparateur vortex hydrodynamique avancé	✗	✓	✓	106**	Matières En Suspension, flottants, débris, hydrocarbures, Hydrocarbures/ Métaux lourds/ Matières organiques liés aux M.E.S.
Up-Flo™ Filter	Filtration à lit supérieur fluidisé	✓	✓*	✗	20	Fraction fines des M.E.S., flottants, débris, hydrocarbures, métaux lourds et matière organique
Hydro Biofilter™	Bio filtration system	✓	✗	✗	Dissous	Fraction fines des M.E.S., flottants, débris, hydrocarbures, métaux lourds et matière organique liés aux M.E.S. et en phase dissoute

* utilisation du système à voûtes

** Peut être conçu pour d'autres tailles de particules cible et l'efficacité d'élimination - contactez-nous pour une conception spécifique sur mesure.

Des experts à votre service

Nos ingénieurs sont à votre service pour vous fournir une assistance gratuite et vous aider au meilleur choix selon les contraintes de votre projet.

Notre équipe support est disponible pour vous apporter réponses et solutions pour répondre à vos problématiques. Nos ingénieurs sont formés et impliqués dans les derniers référentiels techniques à appliquer.

Notre équipe de conception vous conseiller sur le dimensionnement correct des dispositifs pour atteindre les débits et exigences de qualité de l'eau. Nous fournissons également dessins techniques d'implantation et même simulation hydraulique si nécessaire.

Conseils et assistance

Contactez nous :

Hotline StormTrain® au **+33 (0)6 75 26 62 37**

Email: **info@hydro-int.com**

Essayez notre outil en ligne d'aide au choix de solutions de traitement

Il a été conçu pour permettre aux concepteurs d'explorer les résultats de la combinaison de techniques alternatives pour une variété d'applications.

Notre outil aide les utilisateurs à développer le «Et si» des scénarios et à construire des solutions complètes de traitement, puis calcule les résultats potentiels en termes d'élimination des polluants ainsi que les incidences financières.

Disponible gratuitement et en libre accès sur :

www.hydro-int.com/stormtrain/tool

Intégration de nos produits

Nos solutions StormTrain® peuvent être intégrées avec des solutions d'atténuation, de stockage et d'infiltration.

Hydro StormTrain®

First Defense®
Séparateur vortex

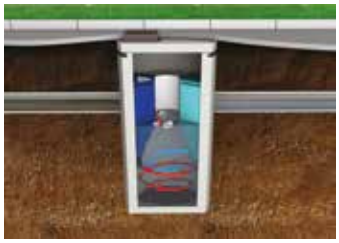

Downstream Defender®
Séparateur Vortex
Hydrodynamique Avancé

Up–Flo™ Filter
Système de Filtration à Lit
Supérieur Fluidisé

Hydro Biofilter™
Système de Bio Rétention

Explorez les options de traitement avec notre outil d'aide au choix

www.hydro-int.com/stormtrain/tool

Autres solutions de gestion des eaux de ruissellement Hydro International

Contrôleurs de débit Hydro-Brake® Optimum

L'Hydro-Brake® Optimum est l'étendard de notre gamme de contrôleurs de débit passif, et le système le plus avancé en termes de technologie vortex.

Hydro-Brake® Optimum est le seul contrôleur de débit vortex pour lesquels la relation hauteur d'eau/ débit de sortie peut être affinée pour optimiser votre conception. Les concepteurs peuvent dimensionner un Hydro-Brake® optimum pour atteindre la courbe de performance hydraulique parfaite et concevoir les meilleures solutions.

Contrôleurs de débit Hydro-Brake® Agile

Le contrôleur de débit Hydro-Brake® Agile fournit les meilleurs résultats par sa conception précise, même pour les sites les plus compliqués.

Le contrôleur de débit Hydro- Brake® Agile est un contrôleur de débit à flotteur qui maintient un débit de sortie constant pour offrir des performances précises pour une large gamme de hauteur d'eau. Il est parfaitement adapté aux applications avec des exigences de rejet très précises ou lorsque les possibilités de stockage des eaux pluviales de forte intensité sont très limitées.

Contrôleurs de débit Hydro-Brake® Orifice

L'Hydro-Brake® Orifice fournit une solution précise et peu couteuse pour la régulation des débits pour les sites à faibles contraintes avec des débits de fuite autorisés importants.

L'Hydro-Brake® Orifice est une plaque de régulation de débit ou l'orifice à angle aigu est découpé avec précision, disponible pour un large choix de configurations. Un contrôleur de débit d'entrée de gamme sans complexité, le choix idéal quand il n'y pas contraintes foncière pour le déploiement de solutions de tamponnement des eaux de ruissellement issues des eaux pluviales de forte intensité, ou lorsque le débit de fuite autorisé est important.

Une question? Un conseil sur nos produits ou à la conception?

Hotline StormTrain®: +33 (0)6 75 26 62 37

Email: info@hydro-int.com

L'ensemble des solutions Hydro StormTrain®

Shearwater House
Clevedon Hall Estate
Victoria Road, Clevedon
BS21 7RD

France Tel: +33 (0)6 75 26 62 37

www.hydro-int.com

Autour de l'eau ...